Højtryksanlæg

-Mere end 40 års erfaring

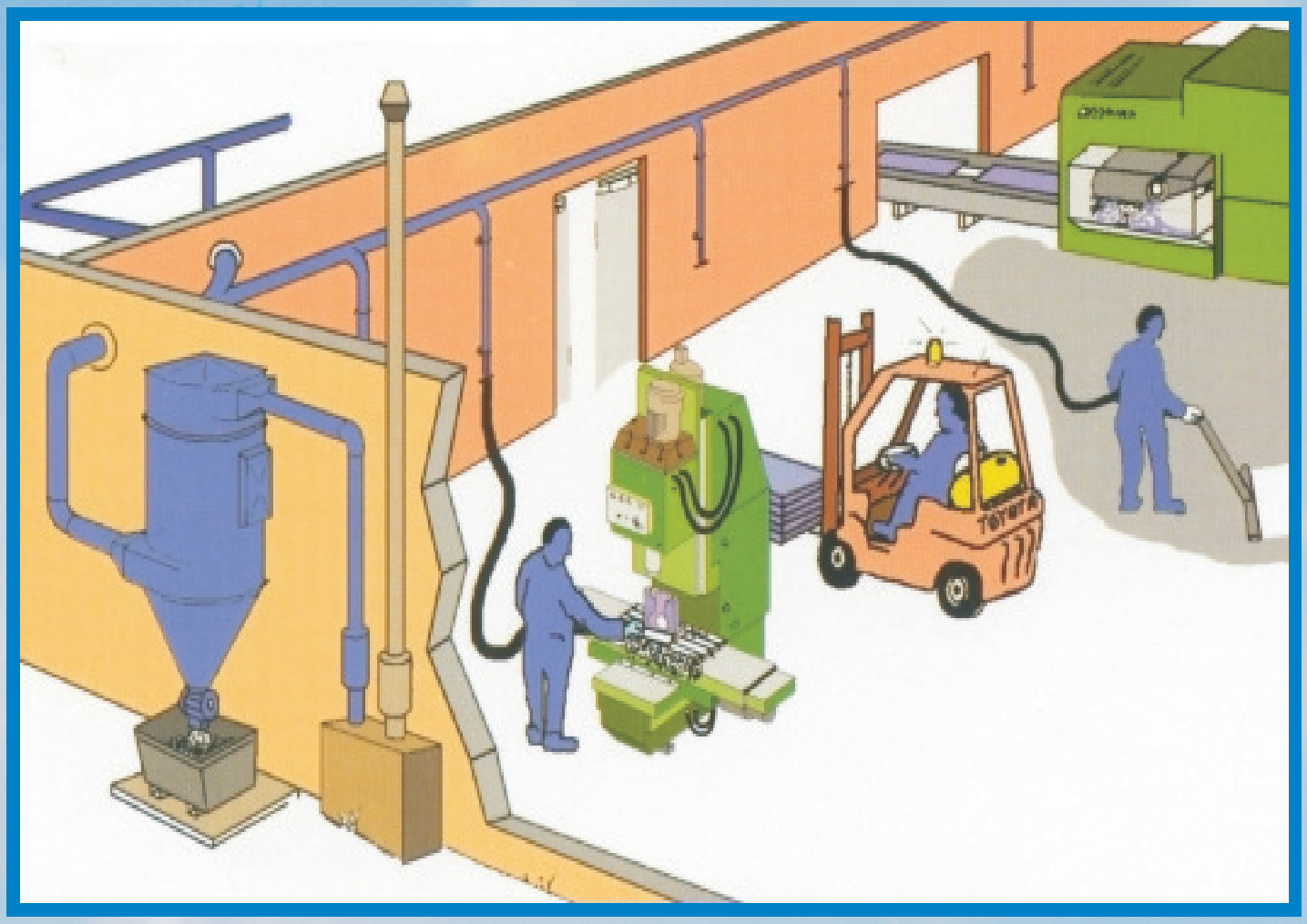

Højtryksanlæg

Prima-vent's centralstøvsugeranlæg anvendes som kombineret system for materialetransport og centralstøvsugning.

Den integrerede højeffektive vakuum system giver mange flexible anvendelsområder. Anlægget består af en filterunit, en sugeunit, samt et rørsystem.

Prima-vent leverer og monteret totalløsninger, men det er også muligt, at kunden selv vælger at montere systemet.

Prima-vent
-vi renser luften...

Prima-vent A/S • Tel. +45 7610 9700 • Fax +45 7610 9710 • E-mail pv@prima-vent.dk • www.prima-vent.dk

Højtryksanlæg

-Mere end 40 års erfaring

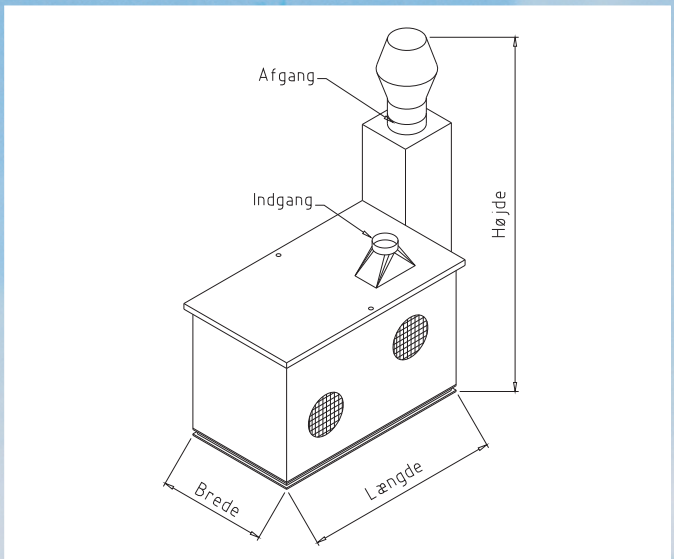

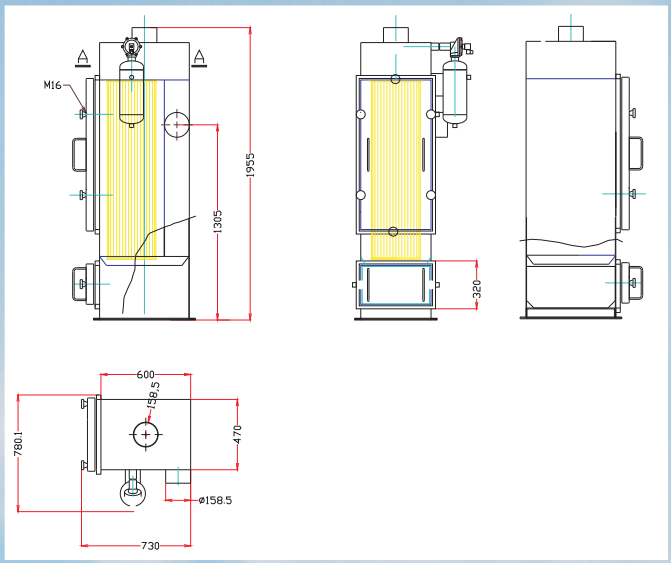

Højvakuum sugestation

Højvakuum sugestationen består af en 2-trins højtryksventilator, der via et remtræk drives af en el-motor. Ventilator og motor er placeret i et vejbestandig, lydisoleret sikkerhedskabinet.
Sugestationen er udviklet til ved høj lufthastighed/tryk og lille luftvolume at fjerne luftbårne støv og gasser på det sted, hvor det opstår f.eks. svejserøg. Andre anvendelses områder er udsugning af slibestøv og som støvsugeranlæg til industrielrengøring og lignende.

Startspjæld

For at undgå overbelastning af motor og remtræk under opstart, leverer Prima-vent et startspjæld.

Overbelastningsautomatik

Overbelastningsautomatiken anvendes sammen med startspjæld for yderligere at sikre motoren mod termisk udfald ved hyppige overskridelser af maximal tilladelig luftmængder.

Støvfilter / patronfilter

PVF-HT er et robust patronfilter der indeholder en eller flere patroner. Filteret leveres med indbygget støvbeholder, forudskiller og er forsynet med Prima-vent´s unikke trykluftrensesystem. Støvopsamling foregår i en stålskuffe eller i en engangs-papkasse.

Indsatsområder: Patronfilteret, model PVF-HT er specielt velegnet til små luftmængder og er velegnet til mindre filtreringsopgaver som f.eks. autoværksteder, slibemaskiner osv.

Filteret er også velegnet som højvakuum filter og som filter i centralstøvsugeranlæg.

Special features:

Filteret er forberedt til slusemontage og big bag montage til kontinuerlig udslusning af støvet.
Filteret udmærker sig yderligere ved at kunne anvendes op til et vakuum på 35.000 Pcal som standard.
Filteret kan leveres til Atex zone 22.

Prima-vent
-vi renser luften...

Prima-vent A/S • Tel. +45 7610 9700 • Fax +45 7610 9710 • E-mail pv@prima-vent.dk • www.prima-vent.dk

Anlægskomponenter

-Mere end 40 års erfaring

Anlægskomponenter

Prima-vent tilbyder et komplet produktsortiment til brug for opbygning af kanalsystemer til højvakuum. (Dimension ø50, ø63, ø76, ø102, ø108, ø127, ø152, ø202 mm)

Alle rørkomponenter er udført i el-forzinket stålrør med en godstykkelse på mellem 1,5 - 2 mm.
Alle komponenter er udført i statisk ledende materiale.
Ved hjælp af elektrisk ledenderør koblinger kan alle komponenter nemt samles.

Stålrør - findes i 3 og 6 m længde

Bøjning - 45/90 gr. R=1,5 - 2,5 mm

Grenrør - 45 grader

Bukserør - 45 grader

Reduktion

Rørkobling - elektrisk ledende

Slangebånd

Klapventil

Klapventil med microswitch

Slangekobling - elektrisk ledende

Højtryksslange - antistatisk

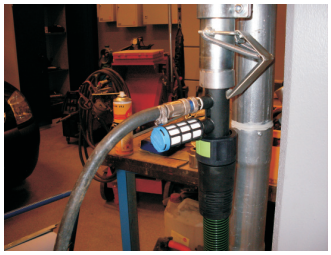

Slibemaskine sæt med 3 i en slange (udsugning, trykluft og trykluft retur).

Smart slibemaskine

Slibemaskine for hurtig tilslutning til højtrykssug og tryk-luft.
Tilslutning sker med lynkobling.
Retur luft sendes tilbage til tilslutnings-stykke.

Vores sortiment indeholder naturligvis også de komponenter, man skal anvende for at kunne montere.

Prima-vent
-vi renser luften...

Prima-vent A/S • Tel. +45 7610 9700 • Fax +45 7610 9710 • E-mail pv@prima-vent.dk • www.prima-vent.dk

Patronfilter & sugestation

-Mere end 40 års erfaring

Støvfilter / patronfilter

Udførsel i ATEX er

PVF-HT-45

PVF-HT-55

PVF-HT-75

Benævenlse Type	Kapacitet [m³/h]	Filterareal [m²] Papir	Poly-ester	max. undertryk [Pa]	Trykluft v. 5 bar [Nm³/min.]	Ind-/afgang [Mm]	Patroner [stk]
PVF-HT-45	750 - 1.500	16	40	35.000	0,05 - 0,15	ø160	2
PVF-HT-55	1.000 - 2.500	36	80	30.000	0,10 - 0,25	ø200	4
PVF-HT-75	2.000 - 6.000	72	160	30.000	0,10 - 0,25	ø400	8

Højvakuum sugestation

Udførsel i ATEX er muligt

Benævnelse Type	Kapacitet [m³/h]	max. Statisk tryk [Pa]	Effekt [KW]	Forbrug [V]
PVHT-10	1.000	18.000	11	3x400
PVHT-20	2.000	20.000	22	3x400
PVHT-30	2.800	19.000	30	3x400
PVHT-35	3.500	19.000	37	3x400
PVHT-40	4.000	20.500	45	3x400

Prima-vent

-vi renser luften...

Prima-vent A/S • Tel. +45 7610 9700 • Fax +45 7610 9710 • E-mail pv@prima-vent.dk • www.prima-vent.dk